Yale
People. Products. Productivity.

VX series

Veracitor VX Serie
Diesel- en LPG-vorkheftrucks

2000, 2500, 3000 en 3500 kg

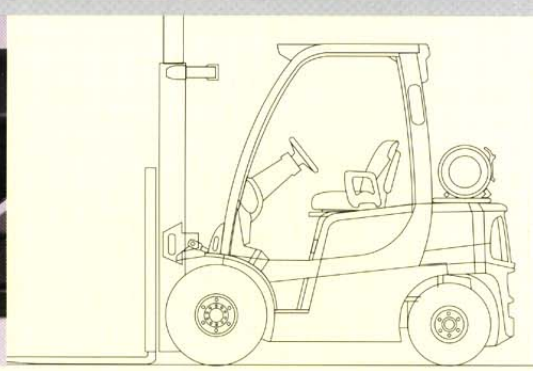

- CANbus-technologie
- Verkrijgbaar met volrubberbanden en luchtbanden
- 3 transmissies
- Verkrijgbaar met Accutouch minihendels en Palmtech™ joystick

Afmetingen

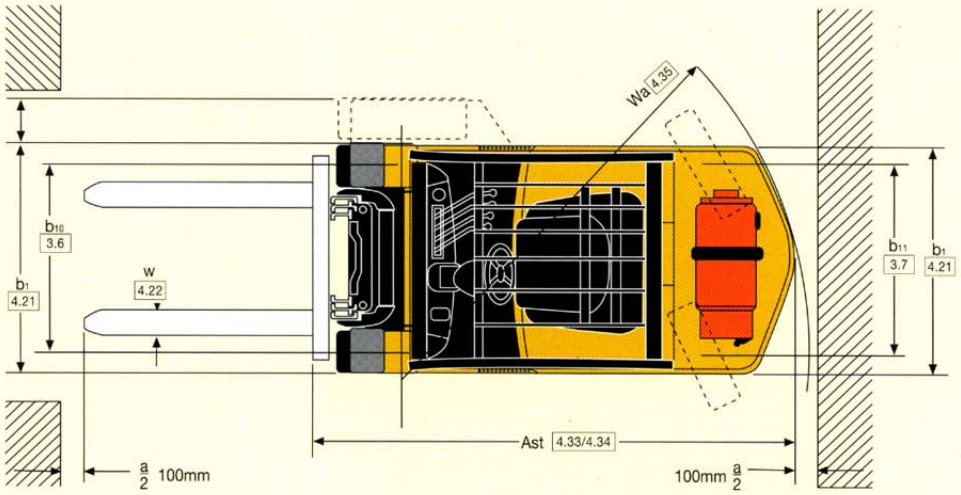
Wa 4.35
b10 3.6
b1 4.21
w 4.22
b11 3.7
b1 4.21
Ast 4.33/4.34
a/2 100mm
100mm a/2

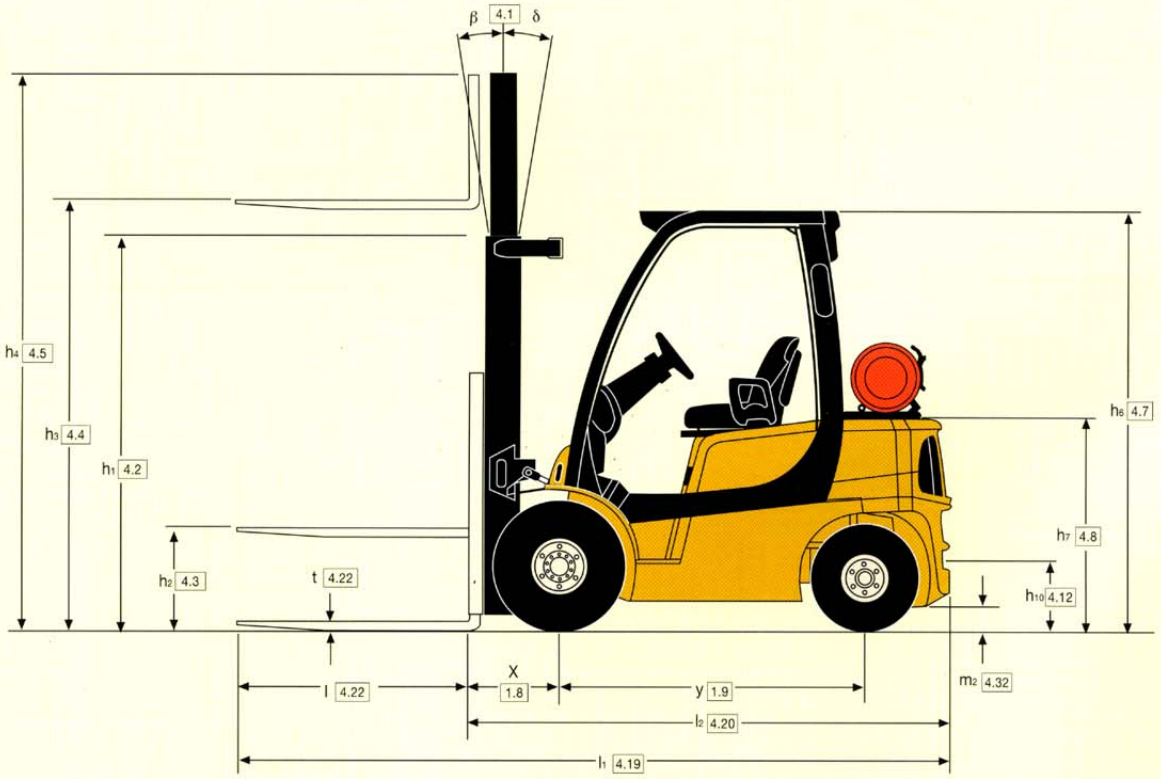
β 4.1 δ
h4 4.5
h3 4.4
h1 4.2
h2 4.3
t 4.22
h6 4.7
h7 4.8
h10 4.12
m2 4.32
l 4.22
X 1.8
y 1.9
l2 4.20
l1 4.19

Mastgegevens en hefvermogens (kg) – volrubber banden

Model							GLP/GDP 20 VX						GLP/GDP 25 VX					
Banden							7.00 x 12						7.00 x 12					
Breedte over de banden							1157 mm						1157 mm					
Mast	Hoogte Inge-trokken h1	Vrije vork hoogte h2+s	Max. vork hoogte h3+s	h4	Neiging V	Neiging A	Vorken 500 LP	Vorken 600 LP	Vorken 700 LP	Integrale side shift 500 LP	Integrale side shift 600 LP	Integrale side shift 700 LP	Vorken 500 LP	Vorken 600 LP	Vorken 700 LP	Integrale side shift 500 LP	Integrale side shift 600 LP	Integrale side shift 700 LP
2-delig LFL (V)	2170	140	3290	3904	6	5	2000	1920	1760	2000	1840	1690	2500	2380	2180	2500	2280	2100
	2420	140	3790	4404	6	5	2000	1910	1750	2000	1830	1680	2500	2370	2170	2500	2280	2090
	2770	140	4330	4944	6	5	2000	1900	1730	2000	1820	1670	2500	2350	2150	2480	2260	2070
2-dlig FFL (F)	2170	1558	3300	3914	6	5	2000	1920	1760	2000	1850	1690	2500	2380	2180	2500	2290	2100
3-delig FFL (E)	1970	1382	4350	4938	6	5	2000	1880	1720	1980	1800	1650	2500	2380	2180	2500	2280	2090
	2170	1582	4950	5538	6	5	1880	1770	1610	1860	1680	1540	2380	2240	2060	2380	2150	1970
	2420	1832	5550	6138	6	5	1770	1630	1500	1720	1560	1430	2240**	2110**	1930**	2220**	2020**	1860**

** Banden met breed profiel (1317 mm breed) of dubbele banden (1601 mm breed) te specificeren.
De hoogten h2 en h4 zijn zonder ladingbeschermer.

Mastgegevens en hefvermogens (kg) – volrubber banden

Model							GLP/GDP 30 VX						GLP/GDP 35 VX					
Banden							7.00 x 12						7.00 x 12					
Breedte over de banden							1186 mm						1186 mm					
Mast	Hoogte Inge-trokken h1	Vrije vork hoogte h2+s	Max. vork hoogte h3+s	h4+s	Neiging V	Neiging A	Vorken 500 LP	Vorken 600 LP	Vorken 700 LP	Integrale side shift 500 LP	Integrale side shift 600 LP	Integrale side shift 700 LP	Vorken 500 LP	Vorken 600 LP	Vorken 700 LP	Integrale side shift 500 LP	Integrale side shift 600 LP	Integrale side shift 700 LP
2-delig LFL (V)	2195	150	3105	3809	6	5	3000	2820	2580	2960	2700	2480	3500	3310	3030	3490	3180	2910
	2445	150	3605	4309	6	5	3000	2810	2570	2950	2690	2470	3500	3300	3020	3480	3170	2910
	2795	150	4105	4809	6	5	3000	2790	2560	2930	2670	2450	3500	3280	3010	3460	3150	2890
2-dlig FFL (F)	2195	1495	3110	3810	6	5	3000	2820	2580	2960	2700	2480	3500	3310	3030	3490	3170	2910
3-delig FFL (E)	1995	1319	4015	4694	6	5	3000	2800	2560	2930	2670	2450	3500	3290	3010	3450	3150	2890
	2195	1519	4615	5294	6	5	2900	2700	2470	2830	2590	2360	3400	3200	2930	3360	3040	2790
	2345	1669	4915	5594	6	5	2830	2630	2400	2740	2520	2310	3330‡	3110‡	2860‡	3270‡	2970‡	2720‡
	2445	1769	5215	5894	6	5	2740	2560	2340	2680	2450	2240	3240‡	3040‡	2770‡	3170‡	2900‡	2650‡

** Banden met breed profiel (1321mm breed) of dubbele banden (1601 mm breed) te specificeren.
De hoogten h2 en h4 zijn zonder ladingbeschermer.

Masten

De klant heeft de keuze uit een compleet assortiment Yale Hi-Vis 2-traps masten met beperkte vrije heffing en 3-traps masten met volledig vrije heffing.

De Yale Hi-Vis masten zijn met hun ruim bemeten geleiders, hefkettingen en hefcilinders ontworpen op optimaal zicht.

Optioneel

- Aandrijflijn beschermingssysteem
- Eerste klas controlepakket
- Hoge luchtinlaat met precleaner
- Accumulator
- Starten zonder sleutel
- Snelheidsbegrenzer tractie
- "Combikoeler"-radiateur voor zwaar gebruik
- Uitzwenkende, dalende EZ-Tank Bracket™
- Terug in neutraalstand
- Volledig geveerde, draaibare stoel
- FDC of Rijrichtingsvoetpedaal
- Bestuurderswachtwoord
- Dubbele zijspiegels
- Achteruitrij-alarm
- Amber zwaailicht – continu geactiveerd

Motorische specificaties

Yanmar TNE serie, Diesel
Base, Value, Productivity
4 cilinder
Cilinderinhoud 2,6 liter
Koppel 146 Nm @ 2700 TPM
Vermogen 35,8kW @ 2700 TPM
Luchtfilter 2-traps, droog type
IDI brandstofinjectiesysteem

Yanmar TNE serie, Diesel
Base, Value, Productivity
4 cilinder
Cilinderinhoud 3,3 liter
Koppel 210 Nm @ 2600 TPM
Vermogen 48,5 kW @ 2600 TPM
Luchtfilter 2-traps, droog type
IDI brandstofinjectiesysteem

Mazda FE, LPG
Base
4 cilinder
Cilinderinhoud 2,0 liter
Koppel 111 Nm @ 2700 TPM
Vermogen 32 kW@ 2700 TPM
Luchtfilter 2-traps, droog type
Emissie Regeling met terugkoppeling

Mazda F2, LPG
Value
4 cilinder
Cilinderinhoud 2,2 liter
Koppel 127 Nm @ 2700 TPM
Vermogen 38 kW @ 2700 TPM
Luchtfilter 2-traps, droog type
Emissie Regeling met terugkoppeling

GM, LPG
Productivity
4 cilinder
Cilinderinhoud 2,4 liter
Koppel 167 Nm @ 2700 TPM
Vermogen 46,2 kW @ 2700 TPM
Luchtfilter 2-traps, droog type
Emissie Regeling met terugkoppeling

VDI 2198 – Algemene specificaties, Diesel motoren

	1.1	Fabrikant		Yale		
	1.2	Model		**GDP 20 VX**		
		Aandrijflijn - motortransmissie		Yanmar 2,6L Standard Electronic	Yanmar 2,6L Techtronix 100	Yanmar 3,3L Techtronix 200	Yanmar 2,6L Standard Electronic
Kenmerken		Model – Fabrikant Model		Base	Value	Productivity***	Base
	1.3	Aandrijving: elektrisch diesel. LPG		Diesel	Diesel	Diesel	Diesel
	1.4	Besturing: zittend		Zittend bestuurd	Zittend bestuurd	Zittend bestuurd	Zittend bestuurd
	1.5	Laadvermogen	Q (kg)	2000	2000	2000	2500
	1.6	Lastzwaartepunt	c (mm)	500	500	500	500
	1.8	Hartlijn vooras tot voorkant vorkrug	x (mm)	471	471	471	471
	1.9	Wielbasis	y (mm)	1623	1623	1623	1623
Gewicht	2.1	Gewicht zonder lading	kg	3586	3586	3586	3932
	2.2	Asbelasting met last, voor/achter	kg	4806 / 595	4806 / 595	4806 / 595	5501 / 699
	2.3	Asbelasting zonder last, voor/achter	kg	1783 / 1802	1783 / 1802	1783 / 1802	1783 / 2209
Wielen, banden	3.1	Banden: P=lucht, C=massief, SC=volrubber		SE	SE	SE	SE
	3.2	Bandenmaat vóór		7,00 X 12 - 12	7,00 X 12 - 12	7,00 X 12 - 12	7,00 X 12 - 12
	3.3	Bandenmaat achter		6,00 X 9	6,00 X 9	6,00 X 9	6,00 X 9
	3.5	Aantal wielen, voor/achter (X = aangedreven)		2x / 2	2x / 2	2x / 2	2x / 2
	3.6	Spoorbreedte vóór	b10 (mm)	965	965	965	965
	3.7	Spoorbreedte achter	b11 (mm)	1142	1142	1142	1142
Afmetingen	4.1	Kantelhoek mast, vooruit δ/ achteruit β	graden	6 / 5	6 / 5	6 / 5	6 / 5
	4.2	Hoogte mast, ingeschoven	h1 (mm)	2170	2170	2170	2170
	4.3	Vrije heffing ▼	h2 (mm)	140	140	140	140
	4.4	Hefhoogte ▼	h3 (mm)	3290	3290	3290	3290
	4.5	Hoogte mast, uitgeschoven ✚	h4 (mm)	3904	3904	3904	3904
	4.7	Hoogte tot bovenkant beschermkap ❍	h6 (mm)	2160	2160	2160	2160
	4.8	Stoelhoogte ✘	h7 (mm)	827	827	827	827
	4.12	Hoogte trekkoppeling	h10 (mm)	365	365	365	365
	4.19	Totale lengte	l1 (mm)	3486	3486	3486	3559
	4.20	Lengte tot voorzijde vorken	l2 (mm)	2486	2486	2486	2559
	4.21	Totale breedte, standaard/dubbel	b1/b2 (mm)	1157 / 1601	1157 / 1601	1157 / 1601	1157 / 1601
	4.22	Afmetingen vork	s/e/l (mm)	40 X 100 X 1000	40 X 100 X 1000	40 X 100 X 1000	40 X 100 X 1000
	4.23	Vorkenbord DIN 15173, klasse A/B		II A	II A	II A	II A
	4.24	Vorkenbordbreedte ◗	b3 (mm)	1067	1067	1067	1067
	4.31	Bodemvrijheid onder mast, met last	m1 (mm)	107	107	107	107
	4.32	Bodemvrijheid, middelpunt wielbasis	m2 (mm)	160	160	160	160
	4.33	Gangpadbreedte voor pallets van 1000 (L) x 1200 (B)	Ast (mm)	3919	3919	3919	3986
	4.34	Gangpadbreedte voor pallets van 800 (L) x 1200 (B)	Ast (mm)	4056	4056	4056	4123
	4.35	Buitenste draaistraal	Wa (mm)	2149	2149	2149	2216
	4.36	Binnenste draaistraal	b13 (mm)	50	50	50	50
Prestaties	5.1	Rijsnelheid met/zonder last	km/h	16,9 / 18,0	16,9 / 18,0	18,1 / 19,3	18,0 / 19,2
	5.2	Hefsnelheid, met/zonder last	m/sec	0,67 / 0,68	0,67 / 0,68	0,70 / 0,71	0,66 / 0,67
	5.3	Daalsnelheid, met/zonder last	m/sec	0,50 / 0,42	0,50 / 0,42	0,50 / 0,42	0,50 / 0,42
	5.5	Maximale trekkracht met/zonder last,	N	20800 / 11600	20800 / 11600	21800 / 11600	19400 / 11400
		Trekkracht met/zonder last, @ 1,6km/u	N	17400 / 11600	17400 / 11600	21800 / 11600	17400 / 11400
		Trekkracht met/zonder last, @ 4,8 km/u	N	11800 / 11600	11800 / 11600	20000 / 11600	11800 / 11100
	5.7	Klimvermogen met/zonder last, @ 1,6km/u	%	33,2 / 34,2	33,2 / 34,2	42,8 / 34,2	27,7 / 29,3
		Klimvermogen met/zonder last, @ 4,8 km/u	%	21,3 / 34,2	21,3 / 34,2	39,0 / 34,2	21,0 / 29,3
	5.10	Voetrem		Hydraulisch	Hydraulisch	Hydraulisch	Hydraulisch
Motoren	7.1	Fabrikant/type motor		Yanmar 4TNE92	Yanmar 4TNE92	Yanmar 4TNE98	Yanmar 4TNE92
	7.2	Motorvermogen conform ISO1585	kW	35,8	35,8	48,5	35,8
	7.3	Afgeregeld toerental	rpm	2700 +/- 25	2700 +/- 25	2600 +/- 25	2700 +/- 25
	7.4	Aantal cilinders/cilinderinhoud	cm3	4 / 2659	4 / 2659	4 / 3319	4 / 2659
Overige	8.1	Tractieregeling		Hydrodynamisch	Hydrodynamisch	Hydrodynamisch	Hydrodynamisch
	8.2	Werkdruk voor voorzetapparatuur	bar	0 - 155	0 - 155	0 - 155	0 - 155
	8.3	Olietoevoer voor voorzetapparatuur ↕	l/min	75	75	75	75
	8.4	Gemiddeld geluidsniveau op oorhoogte bestuurder ★	dB(A)	78	78	78	78
		Conform geluidsnorm EU-richtlijn 2001/14		104	104	104	104
	8.5	Type trekkoppeling		Pin	Pin	Pin	Pin

★ L_{PAZ} ,gemeten volgens de testcycli en gebaseerd op de weegwaarden vervat in EN12053, behoudens definitieve goedkeuring

↕ variabel

▼ Bovenkant vorken

✘ Volledig geveerde stoel (FLS1500) gespecificeerd

◗ Met ladingbeschermer plus 32 mm

❍ h6 met tolerantie +/-5mm

Yale		Yale			Yale			1.1	
GDP 25 VX		**GDP 30 VX**			**GDP 35 VX**			1.2	
Yanmar 2,6L Techtronix 100	Yanmar 3,3L Techtronix 200	Yanmar 2,6L Standard Electronic	Yanmar 2,6L Techtronix 100	Yanmar 3,3L Techtronix 200	Yanmar 3,3L Standard Electronic	Yanmar 3,3L Techtronix 100	Yanmar 3,3L Techtronix 200		
Value	Productivity***	Base	Value	Productivity***	Base	Value	Productivity***		
Diesel	Diesel	Diesel	Diesel	Diesel	Diesel	Diesel	Diesel	1.3	Kenmerken
Zittend bestuurd	Zittend bestuurd	Zittend bestuurd	Zittend bestuurd	Zittend bestuurd	Zittend bestuurd	Zittend bestuurd	Zittend bestuurd	1.4	
2500	2500	3000	3000	3000	3500	3500	3500	1.5	
500	500	500	500	500	500	500	500	1.6	
471	471	478	478	478	478	478	478	1.8	
1623	1623	1623	1623	1623	1700	1700	1700	1.9	
3932	3932	4390	4390	4390	4703	4703	4703	2.1	Gewicht
5501 / 699	5501 / 699	6334 / 775	6334 / 775	6334 / 775	7013 / 866	7013 / 866	7013 / 866	2.2	
1783 / 2209	1783 / 2209	1781 / 2608	1781 / 2608	1781 / 2608	1798 / 2905	1798 / 2905	1798 / 2905	2.3	
SE	SE	SE	SE	SE	SE	SE	SE	3.1	Wielen, banden
7.00 X 12 - 12	7,00 X 12 - 12	28 X 9 - 15	28 X 9 - 15	28 X 9 - 15	28 X 9 - 15	28 X 9 - 15	28 X 9 - 15	3.2	
6,00 X 9	6,00 X 9	6,50 X 9	6,50 X 9	6,50 X 9	6,50 X 10	6,50 X 10	6,50 X 10	3.3	
2x / 2	2x / 2	2x / 2	2x / 2	2x / 2	2x / 2	2x / 2	2x / 2	3.5	
965	965	965	965	965	965	965	965	3.6	
1142	1142	1144	1144	1144	1144	1144	1144	3.7	
6 / 5	6 / 5	6 / 5	6 / 5	6 / 5	6 / 5	6 / 5	6 / 5	4.1	Afmetingen
2170	2170	2195	2195	2195	2195	2195	2195	4.2	
140	140	150	150	150	150	150	150	4.3	
3290	3290	3105	3105	3105	3105	3105	3105	4.4	
3904	3904	3809	3809	3809	3809	3809	3809	4.5	
2160	2160	2160	2160	2160	2185	2185	2185	4.7	
827	827	827	827	827	827	827	827	4.8	
365	365	365	365	365	390	390	390	4.12	
3559	3559	3633	3633	3633	3734	3734	3734	4.19	
2559	2559	2633	2633	2633	2734	2734	2734	4.20	
1157 / 1601	1157 / 1601	1186 / 1601	1186 / 1601	1186 / 1601	1186 / 1601	1186 / 1601	1186 / 1601	4.21	
40 X 100 X 1000	40 X 100 X 1000	50 X 125 X 1000	50 X 125 X 1000	50 X 125 X 1000	50 X 125 X 1000	50 X 125 X 1000	50 X 125 X 1000	4.22	
II A	II A	III A	III A	III A	III A	III A	III A	4.23	
1067	1067	1067	1067	1067	1067	1067	1067	4.24	
107	107	132	132	132	132	132	132	4.31	
160	160	160	160	160	185	185	185	4.32	
3986	3986	4063	4063	4063	4156	4156	4156	4.33	
4123	4123	4196	4196	4196	4293	4293	4293	4.34	
2216	2216	2277	2277	2277	2380	2380	2380	4.35	
50	50	25	25	25	54	54	54	4.36	
18,0 / 19,2	18,7 / 19,8	20,0 / 21,1	20,0 / 21,1	20,9 / 20,9	20,0 / 21,1	20,0 / 21,1	20,9 / 20,9	5.1	Prestaties
0,66 / 0,67	0,70 / 0,71	0,59 / 0,60	0,59 / 0,60	0,59 / 0,60	0,59 / 0,60	0,59 / 0,60	0,59 / 0,60	5.2	
0,50 / 0,42	0,50 / 0,42	0,50 / 0,42	0,50 / 0,42	0,50 / 0,42	0,50 / 0,42	0,50 / 0,42	0,50 / 0,42	5.3	
19400 / 11400	21800 / 11400	19400 / 11400	24200 / 13200	21800 / 11700	24100 / 11700	24100 / 11700	21800 / 12600	5.5	
17400 / 11400	21800 / 11400	16400 / 11400	21600 / 11700	21800 / 11700	21500 / 12600	21500 / 12600	21500 / 12600		
11800 / 11100	20900 / 19600	11800 / 11100	16200 / 16500	19600 / 19400	16500 / 12600	16500 / 12600	16500 / 12600		
27,7 / 29,3	37,8 / 29,3	26,2 / 29,3	30,3 / 26,6	30,4 / 26,6	27,1 / 27,0	27,1 / 27,0	27,1 / 27,0	5.7	
21,0 / 29,3	33,8 / 29,3	21,0 / 29,3	23,0 / 26,6	26,1 / 26,6	20,0 / 27,0	20,0 / 27,0	20,0 / 27,0		
Hydraulisch	Hydraulisch	Hydraulisch	Hydraulisch	Hydraulisch	Hydraulisch	Hydraulisch	Hydraulisch	5.10	
Yanmar 4TNE92	Yanmar 4TNE98	Yanmar 4TNE92	Yanmar 4TNE98	Yanmar 4TNE98	Yanmar 4TNE98	Yanmar 4TNE98	Yanmar 4TNE98	7.1	Motoren
35,8	48,5	48,5	48,5	48,5	48,5	48,5	48,5	7.2	
2700 +/- 25	2600 +/- 25	2700 +/- 25	2600	2600 +/- 25	2600	2600	2600	7.3	
4 / 2659	4 / 3319	4 / 2659	4 / 3319	4 / 3319	4 / 3319	4 / 3319	4 / 3319	7.4	
Hydrodynamisch	Hydrodynamisch	Hydrodynamisch	Hydrodynamisch	Hydrodynamisch	Hydrodynamisch	Hydrodynamisch	Hydrodynamisch	8.1	Overige
0 - 155	0 - 155	0 - 155	0 - 155	0 - 155	0 - 155	0 - 155	0 - 155	8.2	
75	75	75	75	75	75	75	75	8.3	
78	78	78	78	78	78	78	78	8.4	
104	104	104	104	104	104	104	104		
Pin	Pin	Pin	Pin	Pin	Pin	Pin	Pin	8.5	

Specificaties truck gebaseerd op (GLP 20 VX en GLP 25 VX):
3290 mm tot bovenkant vorken, 2-traps mast met beperkte vrije heffing en standaard vorkenbord,
1000 mm vorken en e-hydraulisch systeem.

Specificaties truck gebaseerd op (GLP 30 VX en GLP 35 VX):
3105 mm tot bovenkant vorken, 2-traps mast met beperkte vrije heffing en standaard vorkenbord,
1000 mm vorken en e-hydraulisch systeem.

*** Leverbaar in het tweede kwartaal van 2006

VDI 2198 – Algemene specificaties, LPG motoren

Kenmerken	1.1	Fabrikant		Yale		
	1.2	Model		**GLP 20 VX**		
		Aandrijflijn - motortransmissie		*Mazda 2,2L Standard Electronic	Mazda 2,2L Techtronix 100	GM 2,4L Techtronix 200	*Mazda 2,2L Standard Electronic
		Model – Fabrikant Model		Base	Value	Productivity***	Base
	1.3	Aandrijving: elektrisch diesel. LPG		LPG	LPG	LPG	LPG
	1.4	Besturing: zittend		Zittend bestuurd	Zittend bestuurd	Zittend bestuurd	Zittend bestuurd
	1.5	Laadvermogen	Q (kg)	2000	2000	2000	2500
	1.6	Lastzwaartepunt	c (mm)	500	500	500	500
	1.8	Hartlijn vooras tot voorkant vorkrug	x (mm)	471	471	471	471
	1.9	Wielbasis	y (mm)	1623	1623	1623	1623
Gewicht	2.1	Gewicht zonder lading	kg	3586	3586	3586	3932
	2.2	Asbelasting met last, voor/achter	kg	4806 / 595	4806 / 595	4806 / 595	5501 / 699
	2.3	Asbelasting zonder last, voor/achter	kg	1783 / 1802	1783 / 1802	1783 / 1802	1783 / 2209
Wielen, banden	3.1	Banden: P=lucht, C=massief, SC=volrubber		SE	SE	SE	SE
	3.2	Bandenmaat vóór		7,00 X 12 - 12	7,00 X 12 - 12	7,00 X 12 - 12	7.00 X 12 - 12
	3.3	Bandenmaat achter		6,00 X 9	6,00 X 9	6,00 X 9	6.00 X 9
	3.5	Aantal wielen, voor/achter (X = aangedreven)		2x / 2	2x / 2	2x / 2	2x / 2
	3.6	Spoorbreedte vóór	b10 (mm)	965	965	965	965
	3.7	Spoorbreedte achter	b11 (mm)	1142	1142	1142	1142
Afmetingen	4.1	Kantelhoek mast, vooruit δ/ achteruit β	graden	6 / 5	6 / 5	6 / 5	6 / 5
	4.2	Hoogte mast, ingeschoven	h1 (mm)	2170	2170	2170	2170
	4.3	Vrije heffing ▼	h2 (mm)	140	140	140	140
	4.4	Hefhoogte ▼	h3 (mm)	3290	3290	3290	3290
	4.5	Hoogte mast, uitgeschoven ✚	h4 (mm)	3904	3904	3904	3904
	4.7	Hoogte tot bovenkant beschermkap ❍	h6 (mm)	2160	2160	2160	2160
	4.8	Stoelhoogte ✘	h7 (mm)	827	827	827	827
	4.12	Hoogte trekkoppeling	h10 (mm)	365	365	365	365
	4.19	Totale lengte	l1 (mm)	3486	3486	3486	3559
	4.20	Lengte tot voorzijde vorken	l2 (mm)	2486	2486	2486	2559
	4.21	Totale breedte, standaard/dubbel	b1/b2 (mm)	1157 / 1601	1157 / 1601	1157 / 1601	1157 / 1601
	4.22	Afmetingen vork	s/e/l (mm)	40 X 100 X 1000	40 X 100 X 1000	40 X 100 X 1000	40 X 100 X 1000
	4.23	Vorkenbord DIN 15173, klasse A/B		II A	II A	II A	II A
	4.24	Vorkenbordbreedte ◗	b3 (mm)	1067	1067	1067	1067
	4.31	Bodemvrijheid onder mast, met last	m1 (mm)	107	107	107	107
	4.32	Bodemvrijheid, middelpunt wielbasis	m2 (mm)	160	160	160	160
	4.33	Gangpadbreedte voor pallets van 1000 (L) x 1200 (B)	Ast (mm)	3919	3919	3919	3986
	4.34	Gangpadbreedte voor pallets van 800 (L) x 1200 (B)	Ast (mm)	4056	4056	4056	4123
	4.35	Buitenste draaistraal	Wa (mm)	2149	2149	2149	2216
	4.36	Binnenste draaistraal	b13 (mm)	50	50	50	50
Prestaties	5.1	Rijsnelheid met/zonder last	km/h	17,1 / 18,0	17,1 / 18,0	18,7 / 19,6	18,0 / 19,2
	5.2	Hefsnelheid, met/zonder last	m/sec	0,56 / 0,57	0,56 / 0,57	0,60 / 0,61	0,56 / 0,57
	5.3	Daalsnelheid, met/zonder last	m/sec	0,50 / 0,42	0,50 / 0,42	0,50 / 0,42	0,50 / 0,42
	5.5	Maximale trekkracht met/zonder last,	N	20500 / 12100	20500 / 12100	21800 / 11500	20500 / 12100
		Trekkracht met/zonder last, @ 1,6km/u	N	16900 / 12100	16900 / 12100	21800 / 11500	16900 / 12100
		Trekkracht met/zonder last, @ 4,8 km/u	N	11200 / 11200	11200 / 11200	16500 / 12500	11200 / 11200
	5.7	Klimvermogen met/zonder last, @ 1,6km/u	%	31,1 / 34,2	31,1 / 34,2	41,0 / 34,2	25,1 / 29,3
		Klimvermogen met/zonder last, @ 4,8 km/u	%	19,0 / 29,8	19,0 / 29,8	30,0 / 34,2	16,0 / 29,0
	5.10	Voetrem		Hydraulisch	Hydraulisch	Hydraulisch	Hydraulisch
Motoren	7.1	Fabrikant/type motor		Mazda F2	Mazda F2	GM 2.4L	Mazda F2
	7.2	Motorvermogen conform ISO1585	kW	38,0	38,0	46,2	38,0
	7.3	Afgeregeld toerental	rpm	2700 +/- 25	2700 +/- 25	2700 +/- 25	2700 +/- 25
	7.4	Aantal cilinders/cilinderinhoud	cm3	4 / 2184	4 / 2184	4 / 2400	4 / 2184
Overige	8.1	Tractieregeling		Hydrodynamisch	Hydrodynamisch	Hydrodynamisch	Hydrodynamisch
	8.2	Werkdruk voor voorzetapparatuur	bar	0 - 155	0 - 155	0 - 155	0 - 155
	8.3	Olietoevoer voor voorzetapparatuur ↕	l/min	62	62	66	62
	8.4	Gemiddeld geluidsniveau op oorhoogte bestuurder ★	dB(A)	78	78	78	78
		Conform geluidsnorm EU-richtlijn 2001/14		103	103	105	103
	8.5	Type trekkoppeling		Pin	Pin	Pin	Pin

★ L_{PAZ} ,gemeten volgens de testcycli en gebaseerd op de weegwaarden vervat in EN12053, behoudens definitieve goedkeuring

↕ variabel

▼ Bovenkant vorken

✘ Volledig geveerde stoel (FLS1500) gespecificeerd

◗ Met ladingbeschermer plus 32 mm

❍ h6 met tolerantie +/-5mm

Yale		Yale			Yale			1.1	
GLP 25 VX		**GLP 30 VX**			**GLP 35 VX**			1.2	
Mazda 2,2L Techtronix 100	GM 2,4L Techtronix 200	**Mazda 2,2L Standard Electronic	Mazda 2,2L Techtronix 100	GM 2,4L Techtronix 200	Mazda 2,2L Standard Electronic	Mazda 2,2L Techtronix 100	GM 2,4L Techtronix 200		
Value	Productivity***	Base	Value	Productivity***	Base	Value	Productivity***		
LPG	LPG	LPG	LPG	LPG	LPG	LPG	LPG	1.3	Kenmerken
Zittend bestuurd	Zittend bestuurd	Zittend bestuurd	Zittend bestuurd	Zittend bestuurd	Zittend bestuurd	Zittend bestuurd	Zittend bestuurd	1.4	
2500	2500	3000	3000	3000	3500	3500	3500	1.5	
500	500	500	500	500	500	500	500	1.6	
471	471	478	478	478	478	478	478	1.8	
1623	1623	1623	1623	1623	1700	1700	1700	1.9	
3932	3932	4390	4390	4390	4703	4703	4703	2.1	Gewicht
5501 / 699	5501 / 699	6334 / 775	6334 / 775	6334 / 775	7013 / 866	7013 / 866	7013 / 866	2.2	
1783 / 2209	1783 / 2209	1781 / 2608	1781 / 2608	1781 / 2608	1798 / 2905	1798 / 2905	1798 / 2905	2.3	
SE	SE	SE	SE	SE	SE	SE	SE	3.1	Wielen, banden
7.00 X 12 - 12	7.00 X 12 - 12	28 X 9 - 15	28 X 9 - 15	28 X 9 - 15	28 X 9 - 15	28 X 9 - 15	28 X 9 - 15	3.2	
6.00 X 9	6.00 X 9	6,50 X 9	6,50 X 9	6,50 X 9	6.50 X 10	6.50 X 10	6.50 X 10	3.3	
2x / 2	2x / 2	2x / 2	2x / 2	2x / 2	2x / 2	2x / 2	2x / 2	3.5	
965	965	965	965	965	965	965	965	3.6	
1142	1142	1144	1144	1144	1144	1144	1144	3.7	
6 / 5	6 / 5	6 / 10	6 / 10	6 / 10	6 / 10	6 / 10	6 / 10	4.1	Afmetingen
2170	2170	2195	2195	2195	2195	2195	2195	4.2	
140	140	150	150	150	150	150	150	4.3	
3290	3290	3105	3105	3105	3105	3105	3105	4.4	
3904	3904	3805	3809	3809	3809	3809	3809	4.5	
2160	2160	2160	2160	2160	2185	2185	2185	4.7	
827	827	827	827	827	827	827	827	4.8	
365	365	365	365	365	390	390	390	4.12	
3559	3559	3633	3633	3633	3734	3734	3734	4.19	
2559	2559	2633	2633	2633	2734	2734	2734	4.20	
1157 / 1601	1157 / 1601	1186 / 1601	1186 / 1601	1186 / 1601	1186 / 1601	1186 / 1601	1186 / 1601	4.21	
40 X 100 X 1000	40 X 100 X 1000	50 X 125 X 1000	50 X 125 X 1000	50 X 125 X 1000	50 X 125 X 1000	50 X 125 X 1000	50 X 125 X 1000	4.22	
II A	II A	III A	III A	III A	III A	III A	III A	4.23	
1067	1067	1067	1067	1067	1067	1067	1067	4.24	
107	107	132	132	132	132	132	132	4.31	
160	160	160	160	160	185	185	185	4.32	
3986	3986	4063	4063	4063	4156	4156	4156	4.33	
4123	4123	4196	4196	4196	4293	4293	4293	4.34	
2216	2216	2277	2277	2277	2380	2380	2380	4.35	
50	50	25	25	25	54	54	54	4.36	
18,0 / 19,2	19,8 / 20,9	18,0 / 19,2	18,0 / 19,2	19,8 / 20,9	18,0/19,1	18,0 / 19,2	19,8 / 20,9	5.1	Prestaties
0,56 / 0,57	0,60 / 0,61	0,47 / 0,48	0,47 / 0,48	0,53 / 0,54	0,49 / 0,50	0,49 / 0,50	0,53 / 0,54	5.2	
0,50 / 0,51	0,54 / 0,55	0,50 / 0,42	0,50 / 0,42	0,50 / 0,42	0,50 / 0,42	0,50 / 0,42	0,50 / 0,42	5.3	
20500 / 12100	21800 / 11500	18900 / 11700	16000 / 11700	21800 / 11700	18900 / 12600	18900 / 12600	18800 / 12600	5.5	
16900 / 12100	19900 / 11500	15700 / 11700	15700 / 11700	21800 / 11700	15700 / 12600	15700 / 12600	21800 / 12600		
11200 / 11200	15800 / 16500	10500 / 11100	10500 / 11100	15600 / 11700	10500 / 11100	10500 / 11100	16000 / 16900		
25,1 / 29,3	35,4 / 29,3	21,5 / 26,6	21,5 / 26,6	30,4 / 26,6	19,4 / 26,9	19,4 / 26,9	27,3 / 26,9	5.7	
16,0 / 29,0	25,0 / 29,3	14,0 / 25,0	14,0 / 25,0	22,1 / 26,6	13,5 / 23,0	13,5 / 23,0	20,0 / 26,9		
Hydraulisch	Hydraulisch	Hydraulisch	Hydraulisch	Hydraulisch	Hydraulisch	Hydraulisch	Hydraulisch	5.10	
Mazda F2	GM 2.4L	Mazda F2	Mazda F2	GM 2,4L	Mazda F2	Mazda F2	GM 2,4L	7.1	Motoren
38,0	46,2	38,0	38,0	46,2	38,0	38,0	46,2	7.2	
2700 +/- 25	2700 +/- 25	2700 +/- 25	2700 +/- 25	2700 +/- 25	2700 +/- 25	2700 +/- 25	2700 +/- 25	7.3	
4 / 2184	4 / 2400	4 / 2184	4 / 2184	4 / 2400	4 / 2184	4 / 2184	4 / 2400	7.4	
Hydrodynamisch	Hydrodynamisch	Hydrodynamisch	Hydrodynamisch	Hydrodynamisch	Hydrodynamisch	Hydrodynamisch	Hydrodynamisch	8.1	Overige
0 - 155	0 - 155	0 - 155	0 - 155	0 - 155	0 - 155	0 - 155	0 - 155	8.2	
62	66	62	62	66	62	62	66	8.3	
78	78	78	78	78	78	78	78	8.4	
103	105	103	103	105	103	103	105		
Pin	Pin	Pin	Pin	Pin	Pin	Pin	Pin	8.5	

Specificaties truck gebaseerd op (GLP 20 VX en GLP 25 VX):
3290 mm tot bovenkant vorken, 2-traps mast met beperkte vrije heffing en standaard vorkenbord,
1000 mm vorken en e-hydraulisch systeem.

Specificaties truck gebaseerd op (GLP 30 VX en GLP 35 VX):
3105 mm tot bovenkant vorken, 2-traps mast met beperkte vrije heffing en standaard vorkenbord,
1000 mm vorken en e-hydraulisch systeem.

** Motorgegevens gebaseerd op maximum cilinderinhoud.

*** Leverbaar in het tweede kwartaal van 2006

Modellen:
GDP/GLP 20VX, 25VX, 30VX, 35VX

De Yale Veracitor™ VX Serie
Deze serie trucks is verkrijgbaar in drie configuraties.

De Veracitor™ Base truck biedt eersteklas prestaties voor standaardtoepassingen en biedt de laagst mogelijk aanschafkosten zonder afbreuk te doen aan het prestatievermogen.

De Veracitor™ Value truck levert uitstekende prestaties voor lichte en middelzware toepassingen en is geoptimaliseerd voor de laagste mogelijke Cost of Ownership.

The Veracitor™ Productivity truck levert optimale prestaties bij middelzware tot zware toepassingen, is voorzien van de meest geavanceerde functies en behoort tot de krachtigste modellen op de markt.

Motoren
De motoren hebben een gietijzeren motorblok en hoofdlagerkappen.

Hydraulische klepstoters maken handmatige bijstelling overbodig. Alle motoren zijn voorzien van geharde uitlaatklepzittingen. De GM motor heeft geharde inlaat- en uitlaatklepzittingen met kleppen die voor optimale duurzaamheid voorzien zijn van een stelliet coating. Alle motoren voldoen aan de Tier II uitlaatgasemissienorm en zijn voorzien van uitlaatgasregelsystemen met een terugkoppeling die de uitstoot continu bewaken en de brandstof/lucht verhouding bijstellen. De GM motor is ook voorzien van een elektronische gasklepregeling voor optimale precisie en controle.

Brandstofsysteem
De Mazda LPG motor heeft een inspuitstuk met enkele venturi, LPG-injector en regelaar/verdamper. Het motormanagement-systeem regelt de LPG brandstofinjectie en het inspuitstuk en de regelaar zijn niet instelbaar.

De GM LPG maakt gebruik van sequentiële brandstofinjectie en is voorzien van een verdamper/regelaar om vloeibare brandstof om te zetten in gas. De Engine Control Unit (ECU) regelt de brandstof/lucht mengverhouding elektronisch en vervroegt de ontsteking om het vereiste koppel te leveren. De ECU ingangssignalen betreffen de luchtdruk en de luchttemperatuur van het inlaatspruitstuk, de temperatuur van de motorkoelvloeistof, de stand van het gaspedaal, de gaskleppositie, de motoroerental, nokkenassignaal en lambda-sensorsignaal.

Het Yanmar brandstofsysteem is voorzien van een elektromechanische gasklepregeling die uitstekende responstijden geeft. Ultrasnelle gloeibougies zorgen dat de motor bij lage temperaturen snel en betrouwbaar start.

De koudstartvoorziening zorgt voor schonere uitlaatgassen bij koud weer door de injectietijd te vervroegen op basis van de koelvloeistoftemperatuur.

Het emissieniveau is verlaagd door de timing van de brandstofinjectie af te stemmen op de motorbelasting.

Transmissie
De klant heeft de keuze uit drie transmissies en meerdere motorconfiguraties voor elke applicatie.

1) Standard Electronic met elektronische inching, elektronische rijrichtingsschakelaar, truck kan alleen gestart worden indien de rijrichtingschakelaar in de neutraalstand staat, startmotoroververhittingsbeveiliging en heavy duty koppelingspakket.

Enkel pedaal voor zowel inchen als remmen.

Voor bestuurders die daar de voorkeur aan geven zijn dubbele pedalen verkrijgbaar. Een 100 mesh zeef en een 10 micron filter in de retourleiding beschermen de transmissie tegen vuile deeltjes.

2) De Techtronix 100 heeft alle functies van de Standard Electronic plus Auto Deceleration Syteem met automatische rijrichtingsomschakeling die de wielspin minimaliseert door bij rijrichtingsverandering het motortoerental exact te regelen.

3) De Techtronix 200 met alle functies van de Techtronix 100, plus Auto Speed Hydraulics met Automatic Inching Control. Deze functie zorgt dat het toerental van de motor bij het activeren van een hydraulische functies automatisch wordt verhoogd, terwijl de rijsnelheid wordt gehandhaafd. Het TRM (Throttle Response Management) regelt de rijsnelheid op basis van de stand van het gaspedaal, wat de controle over de truck optimaliseert.

Koelsysteem
Het koelsysteem werkt op basis van een schoepenventilator met bladen van 43 cm. Een permanent gesmeerde waterpomp en een krachtige dwarsstroomradiateur zorgen dat de hitte snel wordt afgevoerd. Het gesloten koelsysteem werkt bij een druk van 15 psi; het koelvloeistofniveau in de koelvloeistoftank is gemakkelijk te controleren. De transmissie-oliekoeler is in de radiateur geïntegreerd, in de zijtank. De optionele combi-koeler radiateur is voorzien van een externe transmissie-oliekoeler om de warmteoverdracht te verbeteren. Alle radiateurs zijn voorzien van dempingsrubbers voor optimale duurzaamheid.

Aandrijfas
De aandrijfassen zijn ontworpen voor zware toepassingen en zijn schokbestendig.

De wielnaven draaien op grote, conische rollagers. De cardanas brengt de aandrijving van motor en transmissie over op de aandrijfas.

De aandrijfas is 'op zich zelf staand' (geen transaxle-design) en geïsoleerd van de transmissie door middel van een dempingsrubber. De steekassen hebben een speciale spie-construktie voor optimale weerstand tegen torsiespanningen. Om slijtage tegen te gaan zorgt een magnetische carterplug dat metalen deeltjes uit de olie worden opgevangen.

Remmen
De remmen zijn dubbel servo oplopende trommelremmen. De stalen remschoenen zijn voorzien van asbestvrije remvoering voor de Base en Value modellen. De Productivity modellen zijn standaard voorzien van remmen in een oliebad. De hoofdremcilinder van het 1-kringsremsysteem heeft een geïsoleerd vloeistofreservoir en een vloeistofniveausensor die een waarschuwingslampje op het instrumentenpaneel activeert indien het niveau te laag is.

Hydraulische stuurbekrachtiging
Door de hydrostatische besturing zijn de trucks snel wendbaar en zijn mechanische koppelingen overbodig, zodat schokken beter worden geabsorbeerd en onderhoud beperkt blijft. Het stuurwiel heeft een diameter van 30 cm, is voorzien van een geprofileerde handgreep en draaiknop en draait van uiterst links naar uiterst recht in slechts vier omwentelingen. De centraal gemonteerde stuurcilinder wordt beschermd door de stuuras.

Stuuras
De stuuras van gegoten staal is op het frame gemonteerd met dempingsrubbers om slijtage tegen te gaan en trillingen te absorberen. Het CSE (Continuous Stability Enhancement) systeem verbetert de laterale stabiliteit van de truck door de stuuras te stabiliseren en schokken van het rijden over onregelmatige oppervlakken optimaal te absorberen.

Bestuurderscompartiment
Base trucks zijn voorzien van hydraulische bedieningshendels op het voorpaneel, rechts van de stuurkolom.

Value en Productivity trucks zijn voorzien van Accutouch elektrohydraulische hendels of Palmtech™ joystick, geïntegreerd in de rechterarmleuning van de bestuurder voor optimale ergonomische bediening.

De automotive-pedaalindeling met het grote inching/rempedaal is standaard.

Intellix Vehicle System Manager (VSM)
De VSM is het centrale regelsysteem van de truck dat voorziet in uitgebreide controle- en bedieningsfuncties.

De CANbus technologie verzorgt de communicatie tussen de trucksystemen en vereenvoudigt de bedrading. Het ergonomisch gepositioneerde dashboarddisplay geeft de bestuurder continu feedback over de status van de truck en waarschuwt de bestuurder door middel van foutcodes. Door het ingebouwde diagnosesysteem zijn problemen snel te analyseren en te verhelpen. Het elektrische systeem is voorzien van geïsoleerde connectoren en Hall Effect-sensoren voor optimale betrouwbaarheid.

Hydraulisch systeem
Het hydraulische systeem is voorzien van een tandwielpomp en een gietijzeren behuizing voor een geruisloze, efficiënte werking. Een ontlastingsklep op het hefcircuit en een tweede ontlastingsklep op de tilt- en overige functies beschermen het systeem tegen overbelasting. De olie wordt dubbel gefilterd door een 100 mesh filter op de inlaatleiding en een 10 micronfilter. De hydraulische tank is in het frame geïntegreerd.

Indien de truck voorzien is van de Accutouch elektrohydraulische hendels of Palmtech™ joystick dan is de truck ook voorzien van een noodklep voor het manueel laten dalen van de lading in geval van stroomuitval. Alle hoge druk verbindingen in de hydraulische leidingen zijn voorzien van o-ring afdichtingen.

Yale Europe Materials Handling
Flagship House, Reading Road North,
Fleet, Hampshire GU51 4WD, Verenigd Koninkrijk.
Tel: + 44 (0) 1252 770700 Fax: + 44 (0) 1252 770784
www.yale-europe.nl

NMHG UL REGISTERED FIRM ISO 9001:2000 A12435

Veiligheidsverklaring. Deze truck voldoet aan de geldende EU-voorschriften. Specificaties kunnen zonder aankondiging worden gewijzigd.

Publicatienummer 290000125 Rev.00
Gedrukt in het Verenigd Koninkrijk (100510HG) DU

Yale is een geregistreerd handelsmerk.
© Yale Europe Materials Handling 2005. Alle rechten voorbehouden.

Truck afgebeeld met optionele apparatuur.